Programme GIF Version 18
14 mai 2009
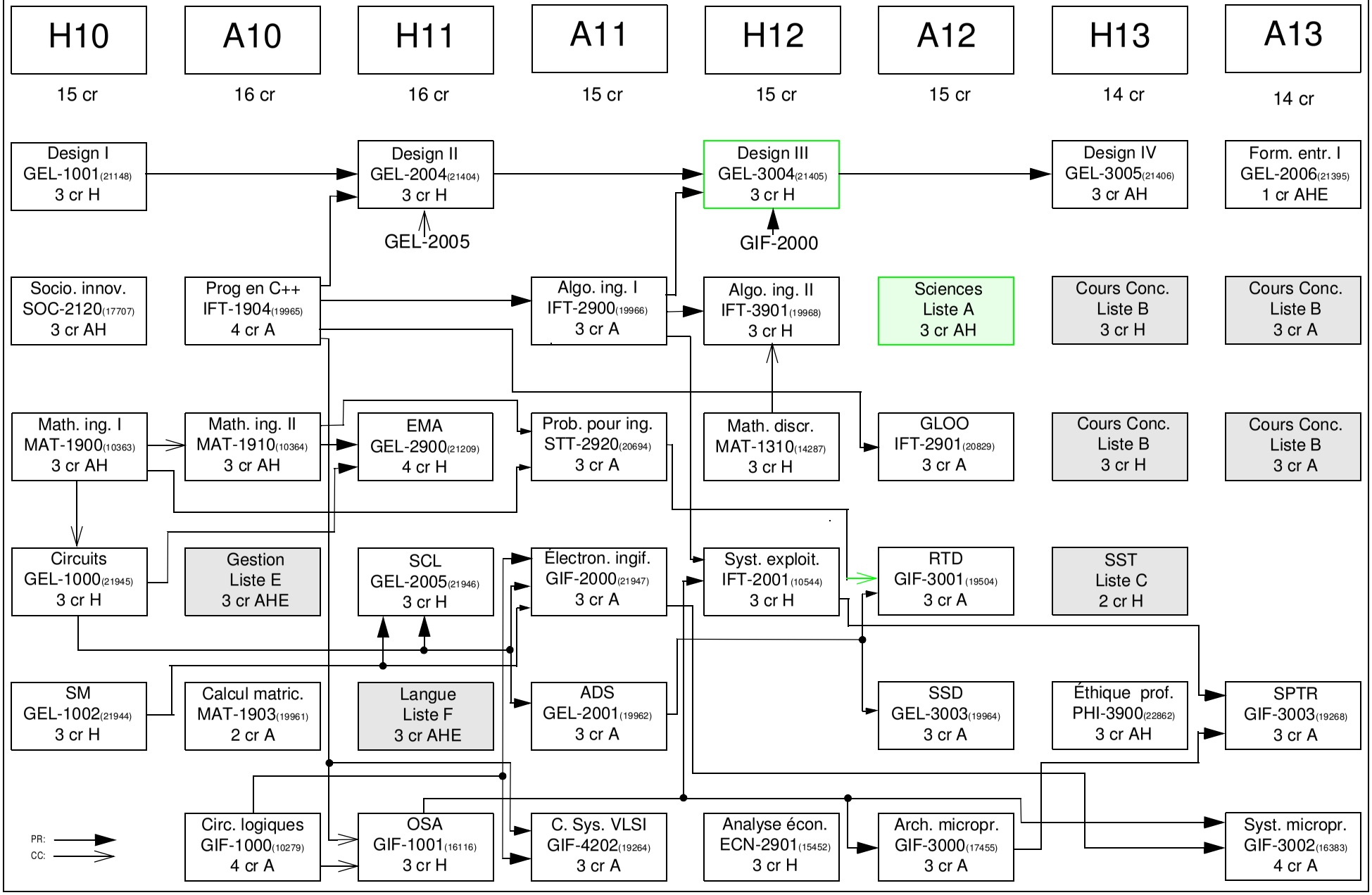
GIF H10